DB-1 ფარის ძალოვანი სქემა

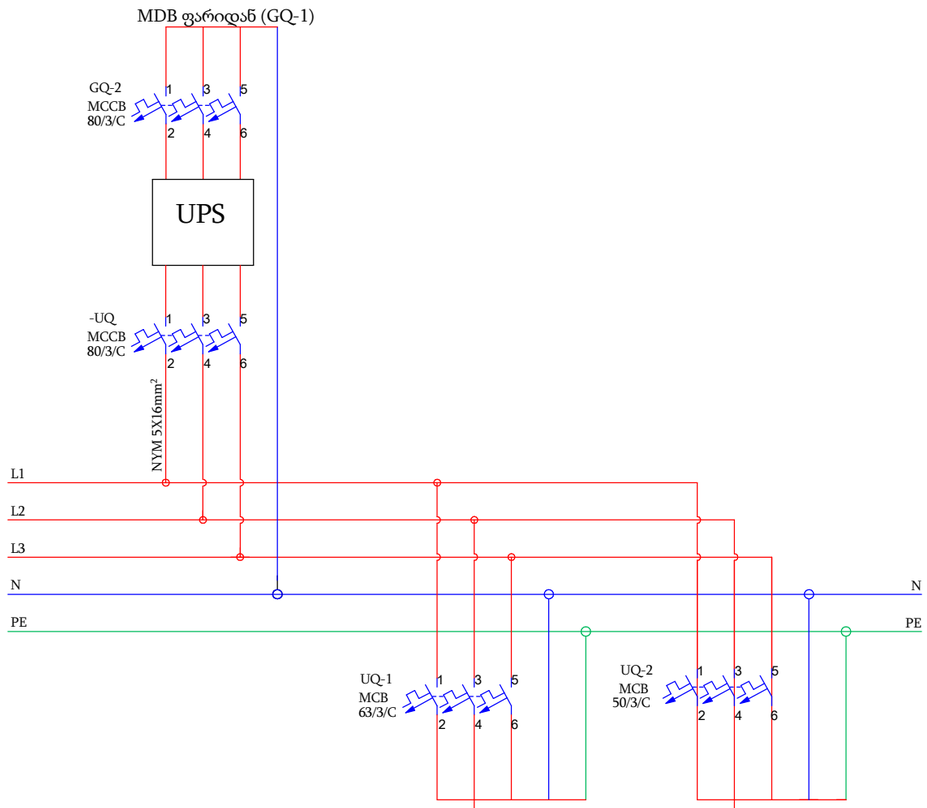

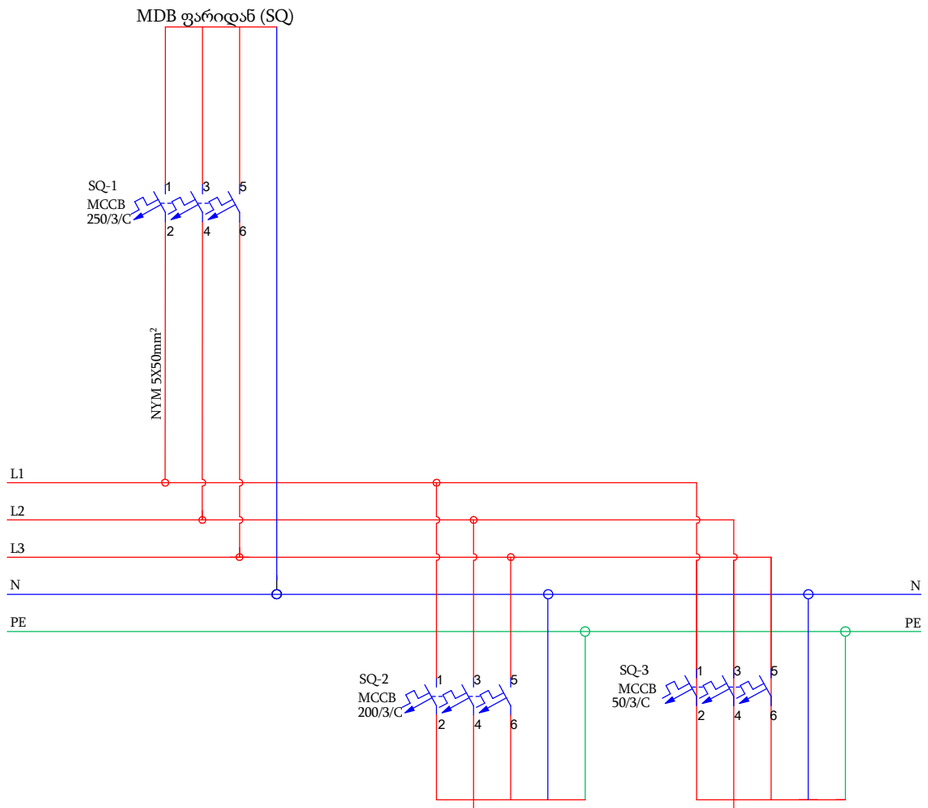

მარკირება	UQ	UQ-1	UQ-2
ტიპი	NYM 5X25.0mm²	NYM 5X16.0mm²	NYM 5X10.0mm²
სიმძლავრე კვტ	34,13	26,874	7,26
დენი ა	64,46	50,751	16,05
ელ. მომხმარებლის დასახელება	საერთო UPS-ის ქსელი	1-ლი სართულის და სარდაფის UPS-ის ქსელი	მე-2 სართულის UPS-ის ქსელი

მარკირება	SQ-1	SQ-2	SQ-3
ტიპი	NYM 5X50.0mm²	NYM 5X70.0mm²	NYM 5X10.0mm²
სიმძლავრე კვტ	111,77	102,57	9,20
დენი ა	211,08	193,70	17,37
ელ. მომხმარებლის დასახელება	საერთო ქალაქის ქსელი	1-ლი სართულის და სარდაფის ქალაქის ქსელი	მე-2 სართულის ქალაქის ქსელი